HOOD PROTECTOR Mazda 6
2004 - 08 **HD 11B 04**

Thank you for purchasing a hood protector.

CARE INSTRUCTIONS

- Clean the protector with a mild soap and water solution or plastic cleaner only.
- Periodically check to make sure all the hardware is in place and the protector is secure.

ATTENTION!

Do not use chemicals or solvents. Avoid using automatic car washes. Do not pull on the protector when opening or closing the hood.

HARDWARE KIT

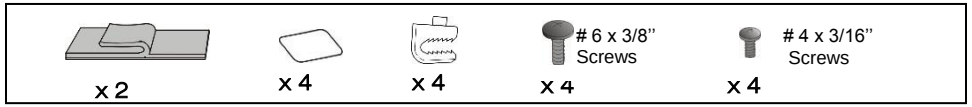

TOOLS REQUIRED

INSTALLATION INSTRUCTION

1. Ensure the hood is clean and dry inside and out. Release the hood, but do not open it.
2. Peel the protective backing from the tape on the pedestal and attach it to *the hood open and down*. *See Illustration #1.Press down firmly on mounting pedestal to make sure that is properly adhered to the hood.*
3. Position the protector on the hood by engaging the hook from the pedestal installed on the protector with the pedestal installed on the hood. *See Illustration #1.*
4. Make sure the protector is centered. Raise the hood of the vehicle without disturbing the hood protector placement. Attach the anti-abrasion film pads to the hood in line with the holes in the leading edge of the protector. Fold the pads in half over the hood edge to cover at least ½" of the underside of the hood. *See Illustration #1 & 2.*
5. Slide the "C" clips on the hood in line with the holes in the protector. Be sure that the "C" clips are well seated against the hood; it may be necessary to tap on the clips. *See Illustration #1 & 2.*
6. Be sure that the hole in the top of the clips lines up with the hole in the protector, then tighten the #6 x 3/8" screws, through the protector and into the top of the "C" clips. **Do not over tighten**. *See Illustration #2.*
7. Make sure all the clips are well seated against the hood. Tighten the #4 x 3/16'' screws in the back of the "C" clips. *See Illustration #2.*
8. On some vehicles it may be necessary to adjust the hood bumpers and/or latch for proper clearance.

Note: Do not pull on the protector when opening or closing the hood.

Illustration #1 : Hardware Installation

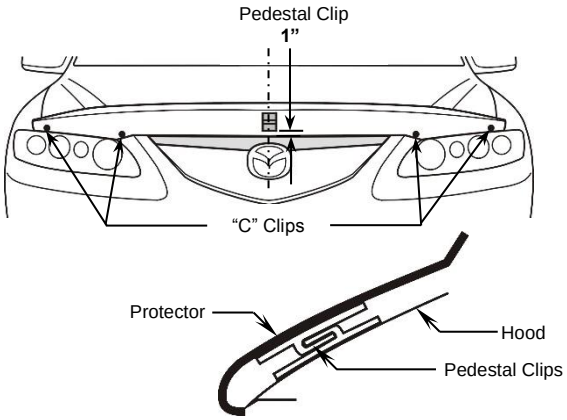

Illustration #2 : Clip Configuration

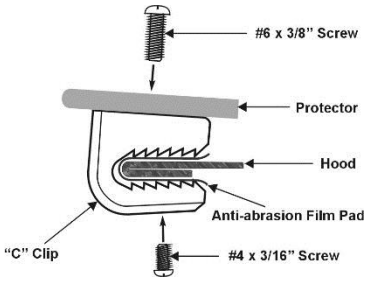

Rev0.030416

HOOD PROTECTOR Mazda 6
2004 - 08 **HD 11B 04**

Thank you for purchasing a hood protector.

CARE INSTRUCTIONS

- Clean the protector with a mild soap and water solution or plastic cleaner only.
- Periodically check to make sure all the hardware is in place and the protector is secure.

ATTENTION!

Do not use chemicals or solvents. Avoid using automatic car washes. Do not pull on the protector when opening or closing the hood.

HARDWARE KIT

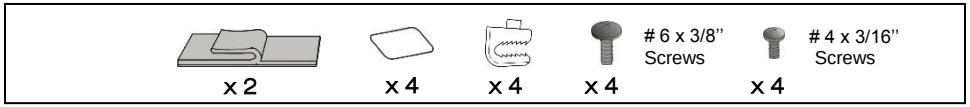

TOOLS REQUIRED

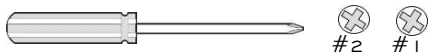

INSTALLATION INSTRUCTION

1. Ensure the hood is clean and dry inside and out. Release the hood, but do not open it.
2. Peel the protective backing from the tape on the pedestal and attach it to *the hood open and down*. *See Illustration #1.Press down firmly on mounting pedestal to make sure that is properly adhered to the hood.*
3. Position the protector on the hood by engaging the hook from the pedestal installed on the protector with the pedestal installed on the hood. *See Illustration #1.*
4. Make sure the protector is centered. Raise the hood of the vehicle without disturbing the hood protector placement. Attach the anti-abrasion film pads to the hood in line with the holes in the leading edge of the protector. Fold the pads in half over the hood edge to cover at least ½" of the underside of the hood. *See Illustration #1 & 2.*
5. Slide the "C" clips on the hood in line with the holes in the protector. Be sure that the "C" clips are well seated against the hood; it may be necessary to tap on the clips. *See Illustration #1 & 2.*
6. Be sure that the hole in the top of the clips lines up with the hole in the protector, then tighten the #6 x 3/8" screws, through the protector and into the top of the "C" clips. **Do not over tighten**. *See Illustration #2.*
7. Make sure all the clips are well seated against the hood. Tighten the #4 x 3/16'' screws in the back of the "C" clips. *See Illustration #2.*
8. On some vehicles it may be necessary to adjust the hood bumpers and/or latch for proper clearance.

Note: Do not pull on the protector when opening or closing the hood.

Illustration #1 : Hardware Installation

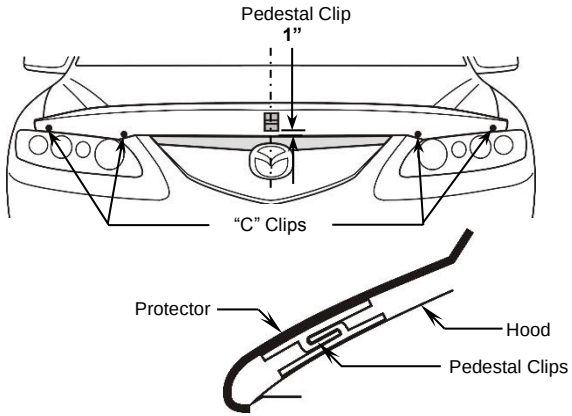

Illustration #2 : Clip Configuration

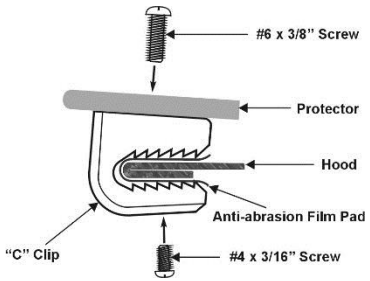

Rev0.030416

Mazda 6 2004 - 08 HD 11B 04

Merci de vous êtes procuré un protecteur de capot.

INSTRUCTION POUR L'ENTRETIEN

- *Nettoyer le protecteur avec une solution faite d'eau et de savon doux ou avec un nettoyant de plastique seulement.*
- *S'assurer périodiquement que tous les fixations sont toujours en place et que le protecteur est toujours bien retenu.*

ATTENTION!

Ne pas utiliser de produits chimiques ou de dissolvants. Éviter de laver le véhicule dans un lave-auto automatique. Ne pas tirer sur le protecteur pour ouvrir ou fermer le capot.

SACHET DE FIXATION

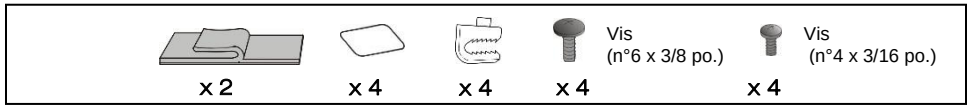

OUTILS NÉCESSAIRES

INSTRUCTIONS D'ASSEMBLAGE

1. S'assurer que le capot est propre et sec à l'intérieur comme à l'extérieur. Déclencher le capot mais ne pas l'ouvrir.
2. Peler la bande protectrice le piédestal et attacher le piédestal ouvert et les extrémités vers le bas sur le capot. *Voir l'illustration n° 1.* Presser fermement vers le bas de chaque piédestal de montage pour s'assurer qu'ils sont convenablement adhérés au capot.
3. Positionner le protecteur sur le capot en engageant les crochets du piédestal avec le piédestal installé sur le capot. *Voir l'illustration n° 1.*
4. Élever le capot du véhicule sans déranger l'emplacement du protecteur. Peler les tampons anti-abrasifs de la bande protectrice et les plier en deux sur la bordure avant du capot. Aligner les tampons avec chaque orifice de 1/2 po. sur la bordure avant du protecteur tel que montré ci-dessous. *Voir l'illustration n° 1 & 2.*
5. Glisser les agrafes « C » au-dessus de la bordure du capot s'aligner avec les trous du protecteur. S'assurer que les agrafes « C » sont bien fixées contre le capot: il peut être nécessaire de pousser sur les agrafes « C » pour qu'ils siègent bien au capot. *Voir l'illustration n° 2.*
6. S'assurer que le trou sur le dessus des agrafes « C » s'aligne avec le trou du protecteur. Insérer les vis n° 6 x 3/8 po., au travers du protecteur et dans le dessus des agrafes « C ». **Ne pas trop serrer**. *Voir l'illustration n° 2.* S'assurer que les agrafes « C » sont bien installées.
7. S'assurer que les agrafes sont bien installées sur le capot. Serrer les vis (n° 4 x 3/16 po.) en arrière des agrafes. *Voir l'illustration n° 2.*
8. Sur certains véhicules, il peut-être nécessaire d'ajuster les butées du capot et (ou) la fermeture du capot pour obtenir un bon dégagement.

Important: Ne jamais se servir du protecteur pour ouvrir ou fermer le capot.

Illustration n°1 : Assemblage l'agrafe

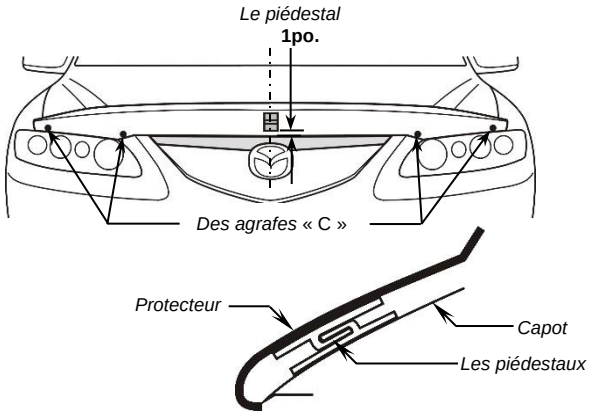

Illustration n°2 : Configuration de

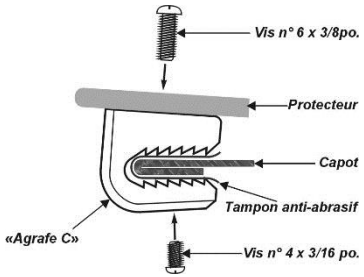

Rev0.030416

Mazda 6 2004 - 08 HD 11B 04

Merci de vous êtes procuré un protecteur de capot.

INSTRUCTION POUR L'ENTRETIEN

- *Nettoyer le protecteur avec une solution faite d'eau et de savon doux ou avec un nettoyant de plastique seulement.*
- *S'assurer périodiquement que tous les fixations sont toujours en place et que le protecteur est toujours bien retenu.*

ATTENTION!

Ne pas utiliser de produits chimiques ou de dissolvants. Éviter de laver le véhicule dans un lave-auto automatique. Ne pas tirer sur le protecteur pour ouvrir ou fermer le capot.

SACHET DE FIXATION

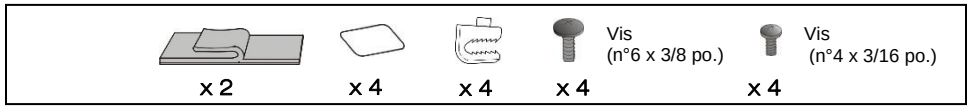

OUTILS NÉCESSAIRES

INSTRUCTIONS D'ASSEMBLAGE

1. S'assurer que le capot est propre et sec à l'intérieur comme à l'extérieur. Déclencher le capot mais ne pas l'ouvrir.
2. Peler la bande protectrice le piédestal et attacher le piédestal ouvert et les extrémités vers le bas sur le capot. *Voir l'illustration n° 1.* Presser fermement vers le bas de chaque piédestal de montage pour s'assurer qu'ils sont convenablement adhérés au capot.
3. Positionner le protecteur sur le capot en engageant les crochets du piédestal avec le piédestal installé sur le capot. *Voir l'illustration n° 1.*
4. Élever le capot du véhicule sans déranger l'emplacement du protecteur. Peler les tampons anti-abrasifs de la bande protectrice et les plier en deux sur la bordure avant du capot. Aligner les tampons avec chaque orifice de 1/2 po. sur la bordure avant du protecteur tel que montré ci-dessous. *Voir l'illustration n° 1 & 2.*
5. Glisser les agrafes « C » au-dessus de la bordure du capot s'aligner avec les trous du protecteur. S'assurer que les agrafes « C » sont bien fixées contre le capot: il peut être nécessaire de pousser sur les agrafes « C » pour qu'ils siègent bien au capot. *Voir l'illustration n° 2.*
6. S'assurer que le trou sur le dessus des agrafes « C » s'aligne avec le trou du protecteur. Insérer les vis n° 6 x 3/8 po., au travers du protecteur et dans le dessus des agrafes « C ». **Ne pas trop serrer**. *Voir l'illustration n° 2.* S'assurer que les agrafes « C » sont bien installées.
7. S'assurer que les agrafes sont bien installées sur le capot. Serrer les vis (n° 4 x 3/16 po.) en arrière des agrafes. *Voir l'illustration n° 2.*
8. Sur certains véhicules, il peut-être nécessaire d'ajuster les butées du capot et (ou) la fermeture du capot pour obtenir un bon dégagement.

Important: Ne jamais se servir du protecteur pour ouvrir ou fermer le capot.

Illustration n°1 : Assemblage l'agrafe

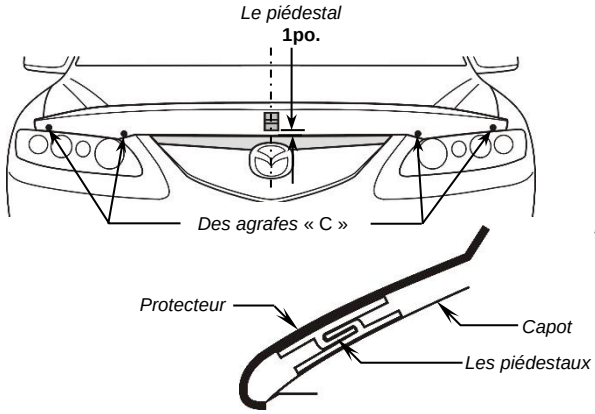

Illustration n°2 : Configuration de

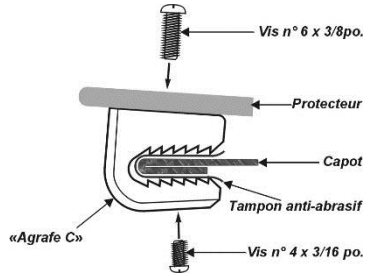

Rev0.030416